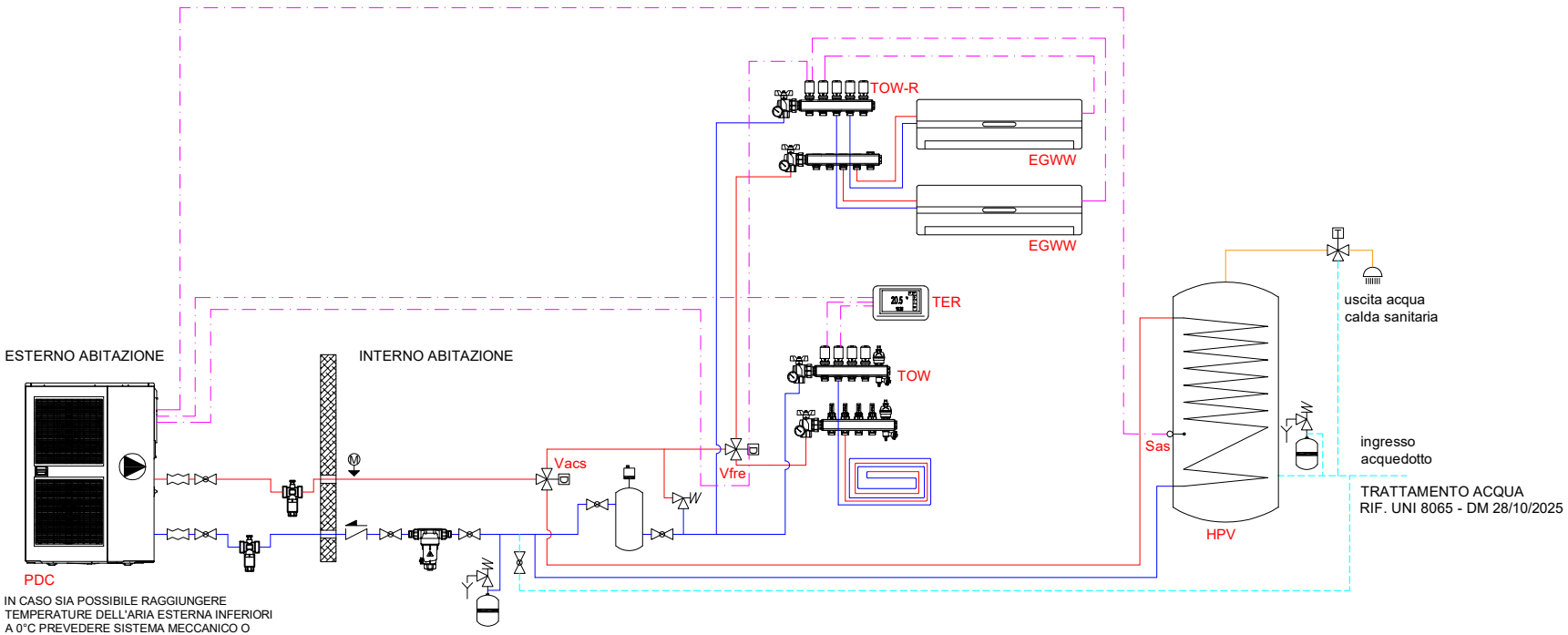

LEGENDA SIMBOLI IDRAULICI

- VALVOLA DUE VIE DI ZONA
- VALVOLA TRE VIE DEVIATRICE
- VALVOLA DI NON RITORNO
- MANOMETRO
- TERMOMETRO
- BY-PASS DIFFERENZIALE
- VALVOLA A SFERA
- VALVOLA DI SICUREZZA
- VASO DI ESPANSIONE
- GIUNTO ANTIVIBRANTE
- MISCELATORE TERMOSTATICO ACS
- POMPA DI RILANCIO
- VALVOLA ANTIGELO
- ACCUMULO INERZIALE
- FILTRO DEFANGATORE MAGNETICO

LEGENDA TUBAZIONI IDRAULICHE

- Mandata impianto riscaldamento
- Ritorno impianto riscaldamento
- Acqua calda sanitaria
- Acqua fredda sanitaria

LEGENDA CAVI ELETTRICI

- Connessione elettrica

vedi schema elettrico per la tipologia di cavo

LEGENDA DESCRIZIONI

PDC	pompa di calore MIRAI LEAF
EGWW	ventilconvettore EGWW
HPV	bollitore HPV
TER	termostato ambiente
TOW	collettore topway
TOW-R	collettore topway-R
Vacs	valvola deviatrice sanitaria
Vfre	valvola deviatrice ventilconvettori
Sas	sonda acqua sanitaria

Lo schema rappresenta una indicazione del principio di funzionamento e non sostituisce il progetto eseguito da un tecnico abilitato, responsabile del calcolo, del dimensionamento e della rispondenza alle normative vigenti.
Nello schema non vengono necessariamente rappresentati tutti i componenti e le sicurezze necessarie per il funzionamento dell'impianto.
EMMETI spa declina ogni responsabilità sull'ambito pratico di applicazione dello schema.
Dati tecnici e dimensionali: vedere documentazione Emmeti.

25.018 10/2026 rev.01

Descrizione:

SCHEMA FUNZIONALE DI CENTRALE TERMICA IN POMPA DI CALORE COMPOSTA DA POMPA DI CALORE EMMETI MIRAI

MIRAI LEAF - TERMOSTATO - SISTEMA RADIANTE RISCALDAMENTO - BOLLITORE HPV - VENTILCONVETTORE EGWW RAFFRESCAMENTO

EMMETI

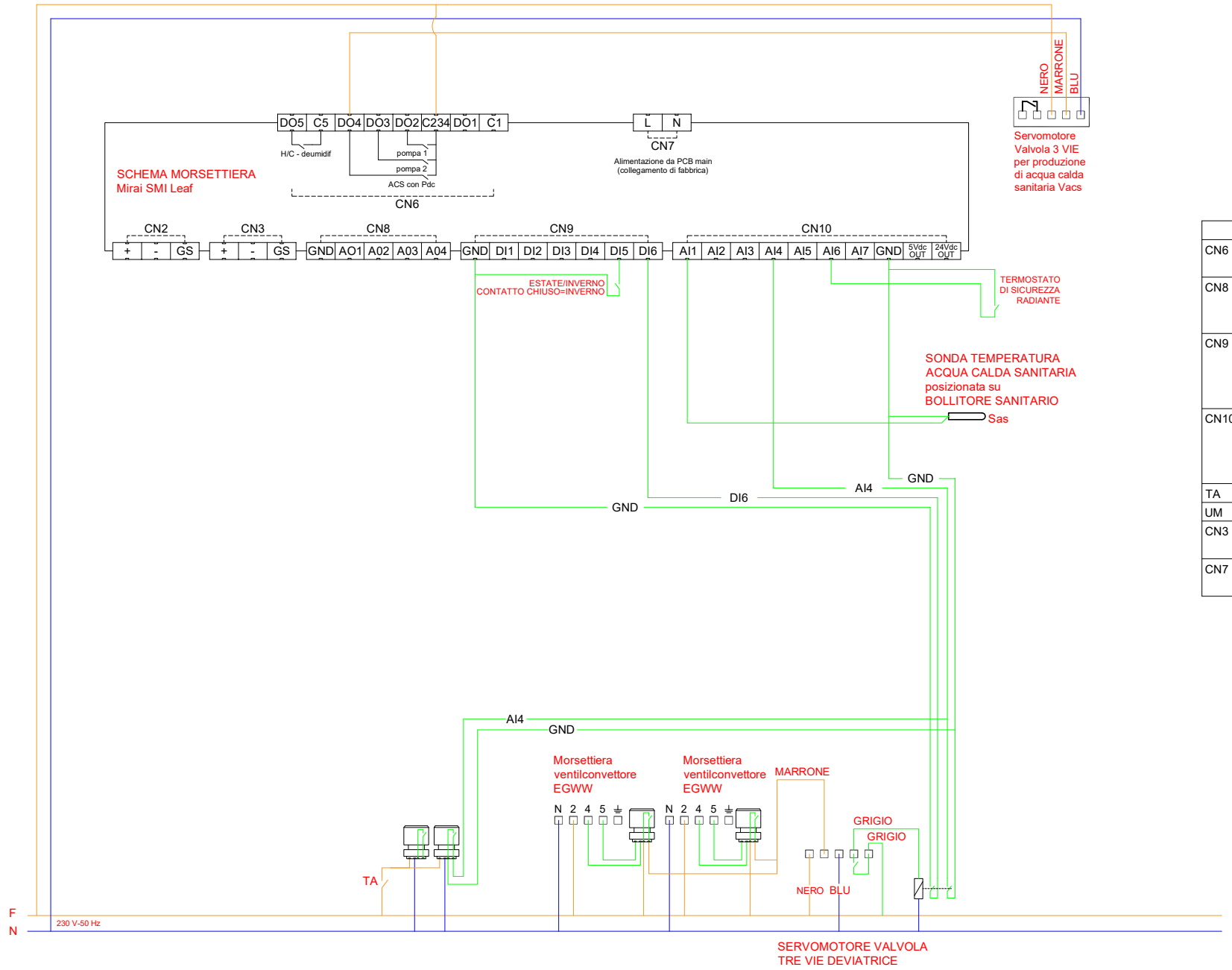

LEGENDA CAVI ELETTRICI
Cavo di segnale <24V Cavo trasmisione dati RS485
Cavo di comando o in tensione 230V

LEGENDA SIMBOLI ELETTRICI
testa elettrica con micro
relè 230V
resistenza elettrica

LEGENDA CONTATTI			
CN6	DO4	C234	USCITA ACS VALVOLA TRE VIE
	DO5	C5	USCITA DEUMIDIFICAZIONE
CN8	AO3	24Vdc OUT	RELE' 24 V PER RISCALDATORE ADDIZIONALE
	AO4	24Vdc OUT	RELE' 24 V PER RESISTENZA ELETTRICA
CN9	DI3	GND	ON/OFF REMOTO
	DI5	GND	ESTATE / INVERNO contatto chiuso = riscaldamento
	DI6	GND	SET POINT 2
CN10	AI1	GND	SONDA TEMPERATURA ACS
	AI4	GND	INGRESSO CONTATTO TERMOSTATO
	AI5	GND	INGRESSO CONTATTO UMIDOSTATO
	AI6	GND	ALLARME ALTA TEMPERATURA RADIANTE
TA	TERMOSTATO AMBIENTE		
UM	UMIDISTATO		
CN3	COLLEGAMENTO MODBUS A PCB MAIN (COLLEGAMENTO DI FABBRICA)		
CN7	ALIMENTAZIONE DA PCB MAIN (COLLEGAMENTO DI FABBRICA)		

Lo schema rappresenta una indicazione del principio di funzionamento e non sostituisce il progetto eseguito da un tecnico abilitato, responsabile del calcolo, del dimensionamento e della rispondenza alle normative vigenti.
Nello schema non vengono necessariamente rappresentati tutti i componenti e le sicurezze necessarie per il funzionamento dell'impianto.
EMMETI spa declina ogni responsabilità sull'ambito pratico di applicazione dello schema.
Dati tecnici e dimensionali: vedere documentazione Emmeti.

25.018 10/2026 rev.01

Descrizione:

SCHEMA FUNZIONALE DI CENTRALE TERMICA IN POMPA DI CALORE COMPOSTA DA POMPA DI CALORE EMMETI MIRAI

MIRAI LEAF - TERMOSTATO - SISTEMA RADIANTE RISCALDAMENTO - BOLLITORE HPV - VENTILCONVETTORE EGWW RAFFRESCAMENTO

EMMETI